Isolador de Sinal de Vídeo

ISV-101B / ISV-201B

Isola o sinal de vídeo para proteger e eliminar interferências geradas pela corrente de loop de terra. Sua instalação é simples e pode ser conectado diretamente no equipamento de vídeo.

- Isola os sinais

- Elimina interferências

- Não precisa de alimentação

- Gabinete compacto

- Conexão por BNC macho-fêmea

Isola os sinais de entrada e saída eliminando problemas ocasionados na imagem devido as correntes de loop de terra;
Elimina de forma eficaz as interferências de barras (hum) e o ruído de modo comum, gerados pela corrente de loop de terra;
Não precisa de alimentação;
Gabinete compacto, podendo ser conectado diretamente a entrada do DVR, monitor ou câmera de vídeo.
Protege o equipamento contra surtos de tensão de até 2KV e até 20A na versão /P;

Phoca PDF

	ISV-101B	ISV-101B/P	ISV-201B
Fotos			
Tipo de Acoplamento	Capacitivo		I
Rigidez Dielétrica	16V		
Proteção de Surto	-	20A	-
Resposta em Frequência	40Hz a 5MHz		
Atenuação na conexão	0,5dB (típico)		
Impedância	75 ohms		
Temperatura de Armazenamento	-30°C a +70°C		
Temperatura de operação	-10°C a +50°C		
Dimensões (LxCxA)	63 x 15 x 16 mm		
Peso	20g		

Phoca PDF

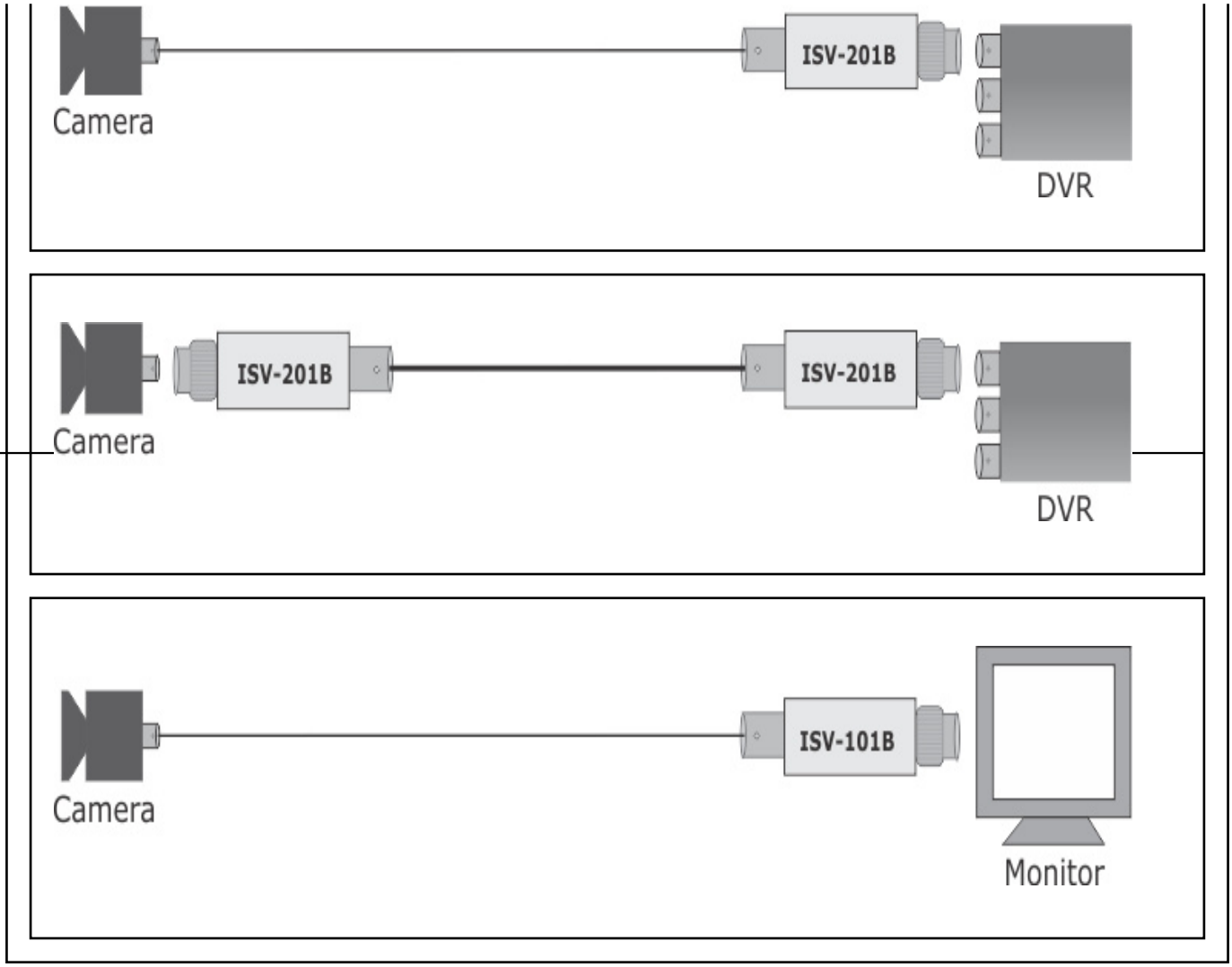
Camera
ISV-201B
DVR
Camera
ISV-201B
ISV-201B
DVR
Camera
ISV-101B
Monitor

Phoca PDF